TROWAL REINIGINGSTECHNIEK
Trowal reinigingsvibrator TRT 83x37

REINIGEN VAN ONDERDELEN TIJDENS REPARATIE EN ONDERHOUD

De Trowal reinigingsvibrator TRT 83x37 verwijdert vet en smeerlagen van onderdelen uit machinebouw, automobielindustrie, revisie- en onderhoudsindustrie die b.v. bij een onderhoud of reparatie gereinigd moeten worden voordat ze opnieuw gemonteerd worden.

PRINCIPE

De vervuilde vettige onderdelen worden in een vibrerende, met reinigingschips gevulde trilbak gedaan. In de trilbak geschiedt de reiniging door de mechanische druk van de chips en het chemisch oplossen van vet en smeer door het spoelmiddel. De massa in de trilbak wordt permanent omgewalsd. Het proceswater gaat van de reinigingsvibrator over in een recyclingtank waar grove vuildeeltjes van het water gescheiden worden. De machine werkt automatisch. De eenvoudige bediening beperkt zich tot het aan- en uitschakelen van de machine. Een reinigingscyclus duurt tussen de 20-40 minuten afhankelijk van de vervuilingsgraad.

Vermogen	1 kW
Toerental	1.460 omw./min.
Nuttig volume	80 ltr.
Afm. (L x B x H)	1.200 x 1.000 x 1.242/1.600 mm
Totaalgewicht (leeg)	465 kg

ONDERDELENSPECTRUM

De reinigingsvibrator TRT 83x37 is geschikt voor onderdelen tot een lengte van 800 mm en een diameter van 300 mm. Bijvoorbeeld:

- Lagerhuizen, lagers en lageronderdelen
- Transmissie-onderdelen
- Matrijzen
- Motoronderdelen

VLOEIBAAR REINIGINGSMIDDEL SGK

Trowaclean SGK is een sterk ontvettend reinigingsmiddel waarmee hardnekkige vervuilingen zeer goed te verwijderen zijn.
SGK valt niet onder gevaargoed en bezit een goede roestbescherming en is bovendien milieuvriendelijk. SGK kan ook goed ingezet worden bij reiniging en voorbehandeling van onderdelen die gelakt moeten worden.

OPTIES

- Geluidswerende deksel
- Reinigingsset: voor het reinigen van moeilijk toegankelijke plaatsen o.a. boorgaten

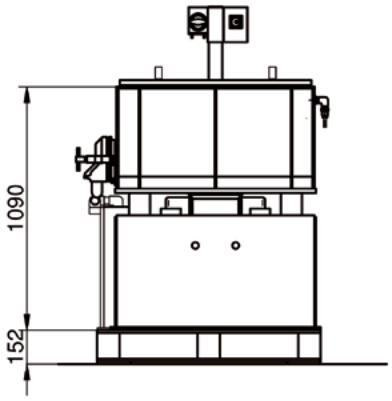

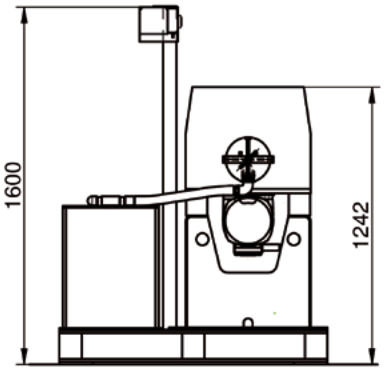

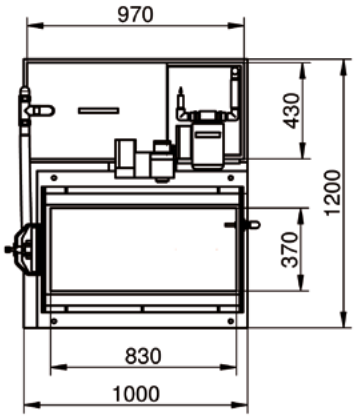

REINIGINGSCHIPS TR 22

De kunststofgebonden chips Trowalplast TR 22 hebben licht afgeronde kanten en naar binnengetrokken flanken. Hierdoor worden ook complexe onderdelen op moeilijk bereikbare plaatsen gereinigd, zonder dat de chips zich gaan inklemmen.

WALTHER TROWAL!

Walther Trowal Sales Office Benelux
Speelweide 42 I NL-5404 KD Uden
Tel. +31(0)413-251500 I Fax +31(0)413-252144
info@walther-trowal.nl I www.walther-trowal.nl